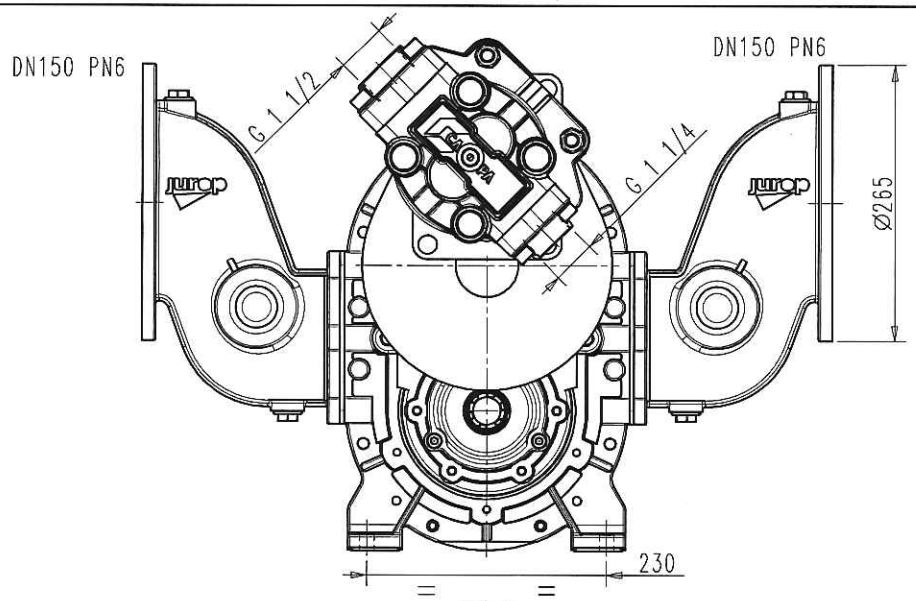

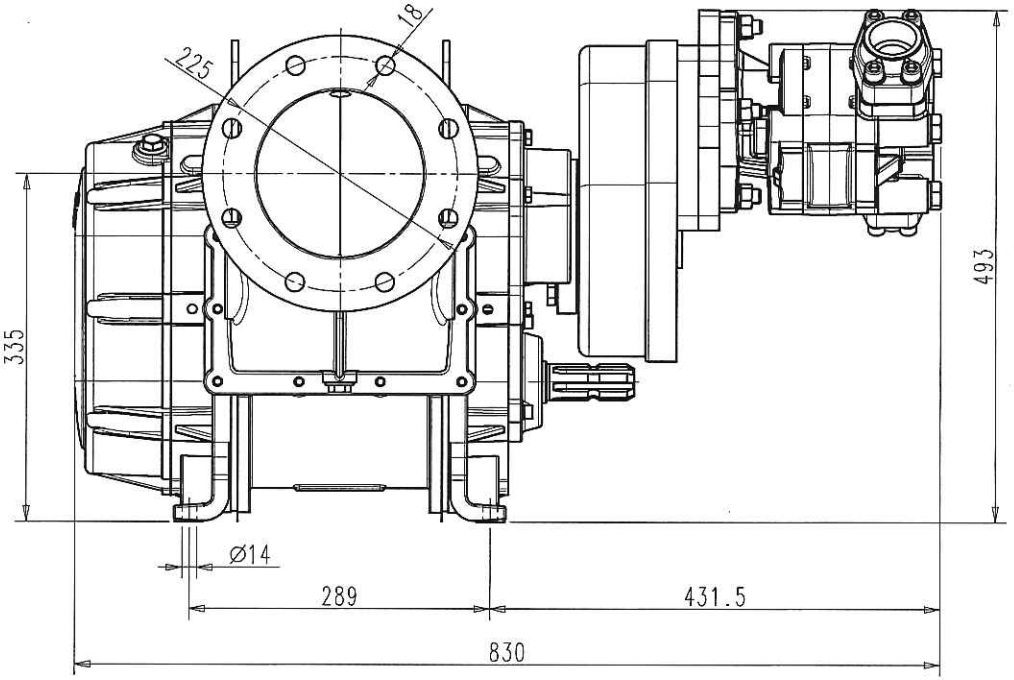

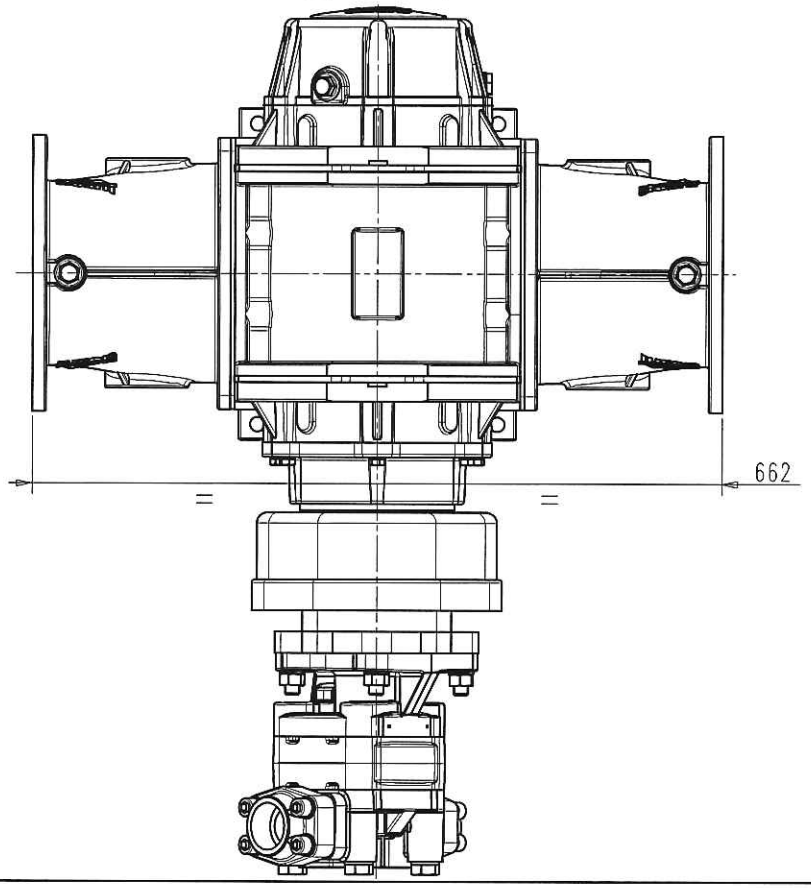

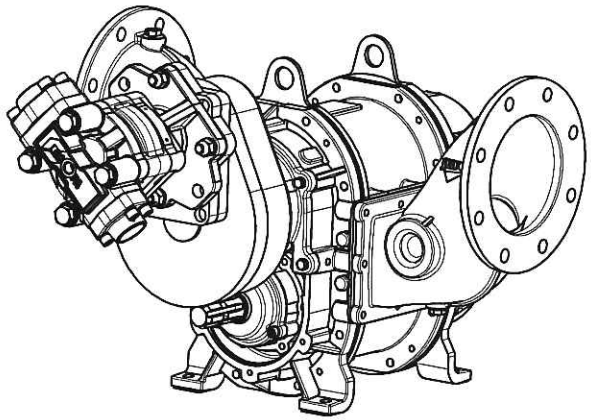

EMD	DESCRIZIONE DELLA MODIFICA			FIRMA	DATA

jurop

33082 Azzano Decimo, PN, ITALY

MATERIALE

TRATTAMENTO TERMICO

PROTEZIONE SUPERFICIALE

Tolleranze secondo EN ISO 8015
Quote senza indicazione di tolleranza EN ISO 13920-BF ed EN ISO 22768-mK
Per pezzi di carpenteria EN ISO 22768-v
Smussi non quotati 0.5x45°

	DISEGNATO	CONTROLLATO	APPROVATO	VER. NORME
DATA				
FIRMA				

TITOLO: GRUPPO VL20 HDR COLL. NBR

PESO NETTO KG.	FORMATO	SCALA	COMMESSA	CODICE	VERSIONE
	A3O	1:5	<>	E538634050	0

Questo disegno è di esclusiva proprietà della ditta Jurop la quale ne vieta la riproduzione e la divulgazione a norma di legge